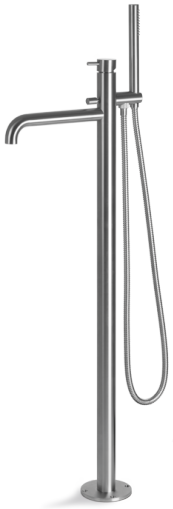

V17190

Miscelatore monocomando per vasca con colonna di alimentazione a pavimento. Alimentazione ad innesto.

Finiture

AC.001 - Acciaio inox

Disegno tecnico

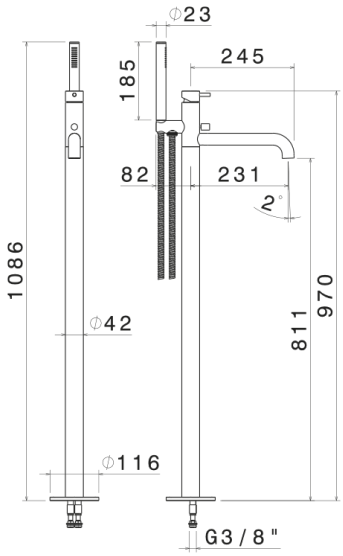

VEMA S.r.l.
Via Tommaso Cagnola, 15 - 28024 Gozzano - No
Tel. +39 0322 912018 - Fax +39 0322 953497
info@vemarubinetterie.it

Tutti i diritti riservati