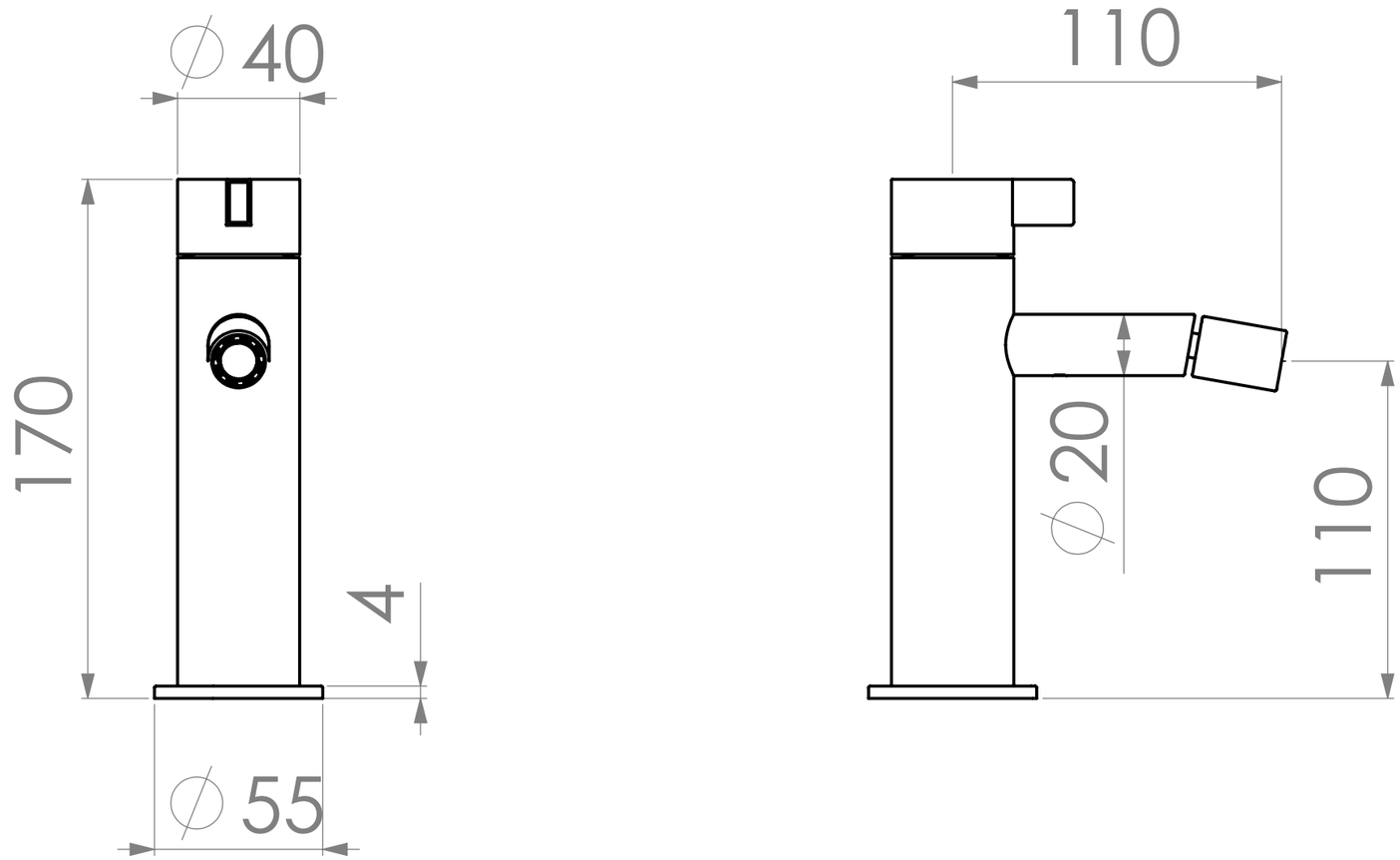

Disegno di proprietà della Geda S.R.L. Riproduzione vietata senza autorizzazione

RADOMONTE

DENOMINAZIONE

TOOX BIDET

MONTA RIDUTTORE DI PORTATA A 5,7 LT/MIN

DATA:

FINITURA:

APPROVATO:

ELABORATO:

CODICE

TXQ4