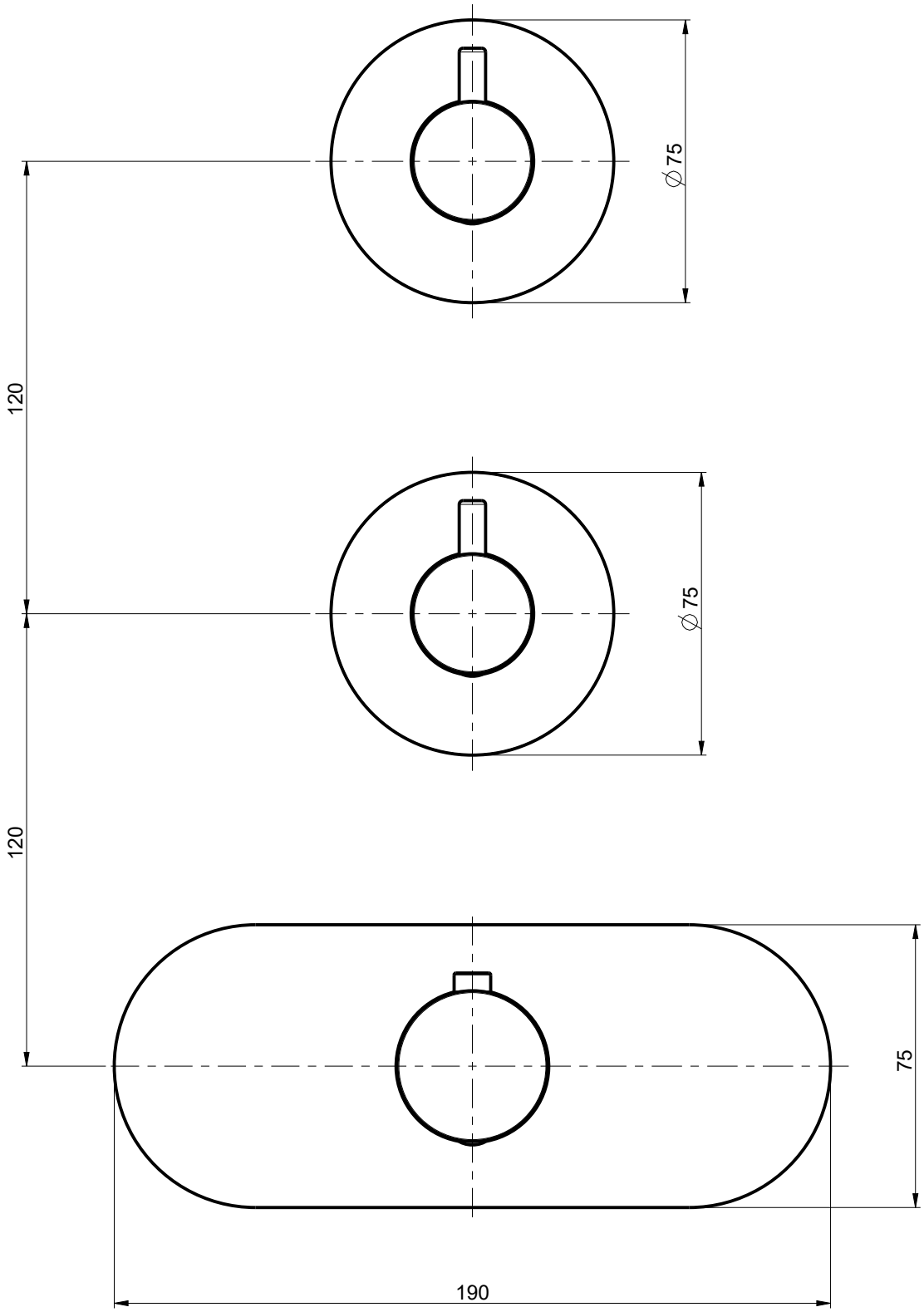

RUBINETTERIE F.lli Frattini®

DESCRIZIONE: PARTE EST.TERM.INC.COLL.2 VIE		SCALA
DESCRIPTION: EXTERNAL VISIBLE COMPONENTS		1:1
ARTICOLO N°: 83730	REVISIONE: 0	DATA: