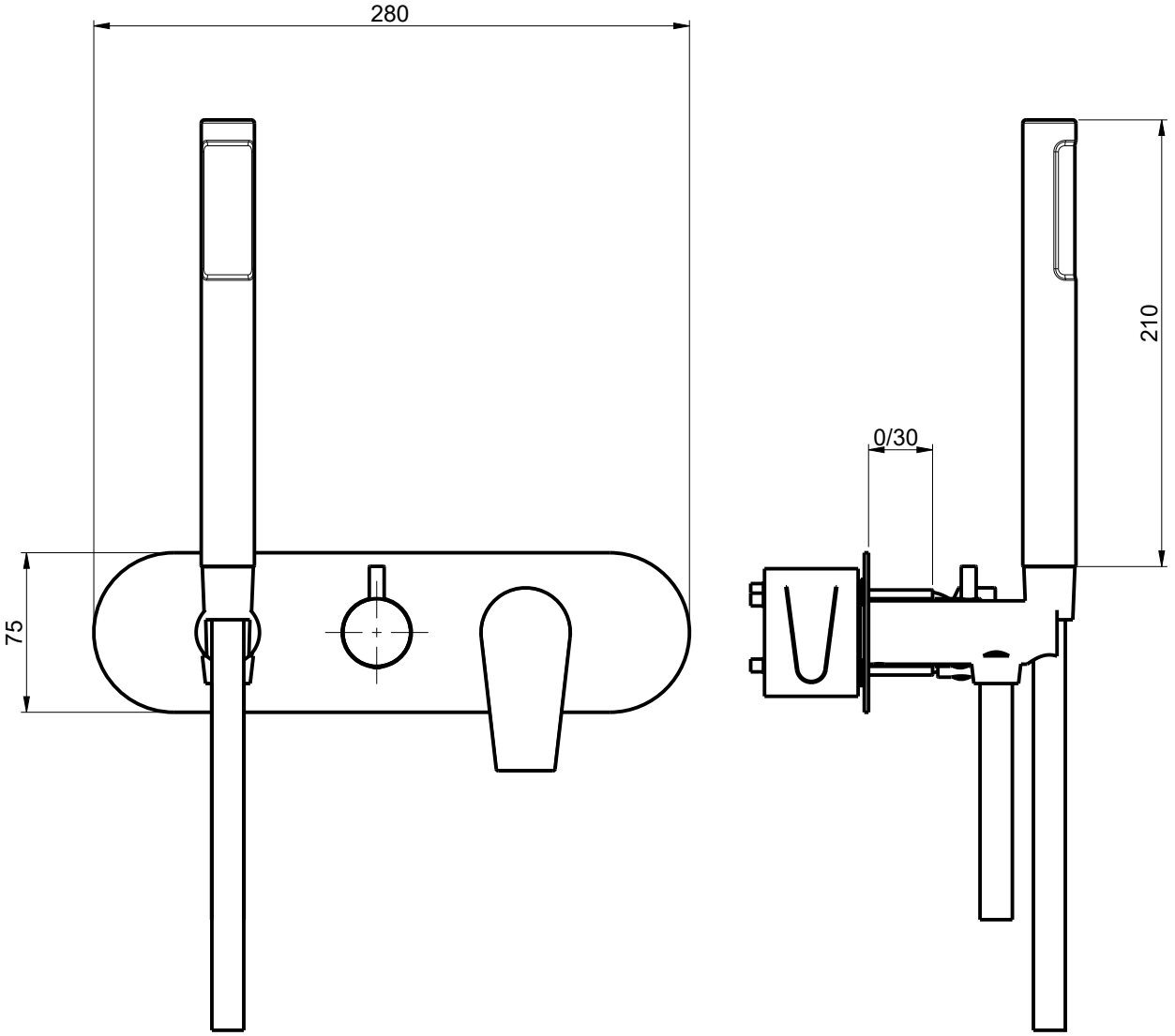

RUBINETTERIE F.lli Frattini®

DESCRIZIONE: PARTE ESTERNA VISIBILE 018

DESCRIPTION: EXTERNAL VISIBLE COMPONENTS

SCALA 1:1

ARTICOLO N°: 73519

REVISIONE: 0

DATA: ---