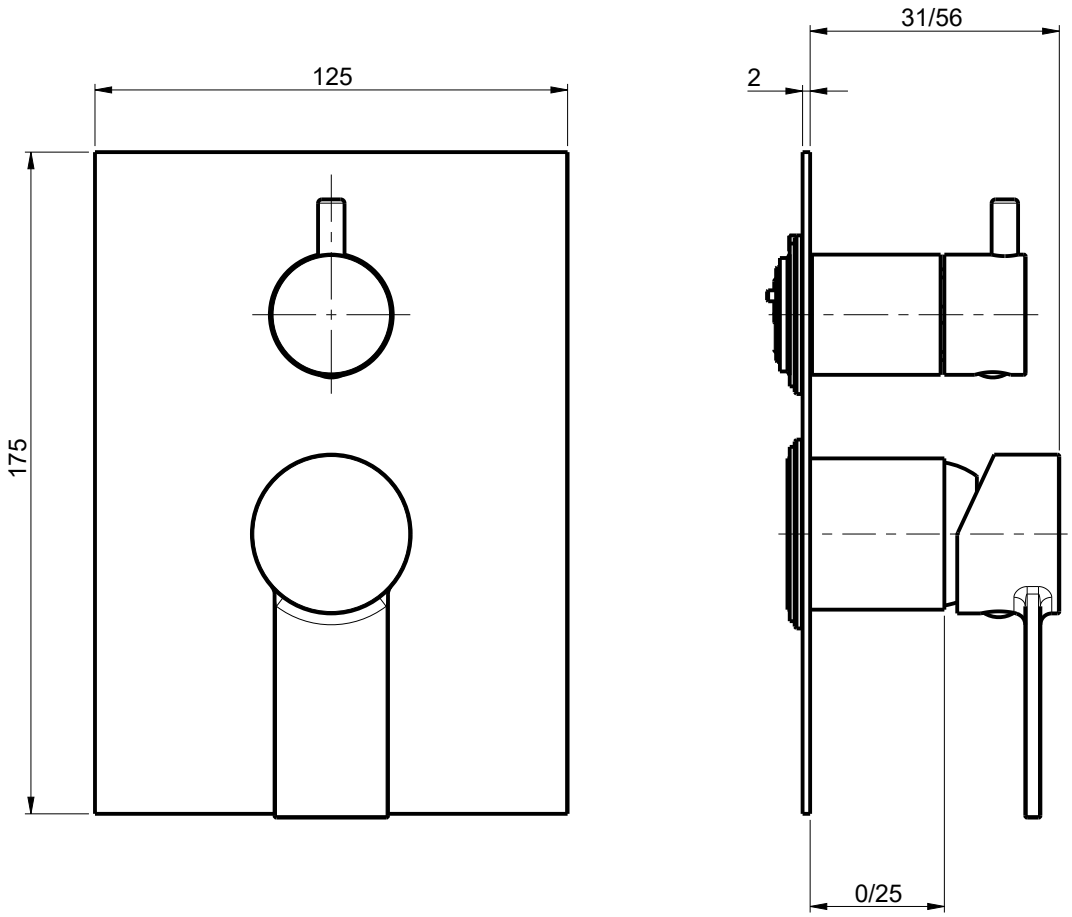

RUBINETTERIE F.lli Frattini®

DESCRIZIONE: PARTE ESTERNA INCASSO 011 2 VIE GAIA		SCALA
DESCRIPTION: EXTERNAL VISIBLE COMPONENTS		1:1
ARTICOLO N°: 55541	REVISIONE: 0	DATA: 20/02/2019