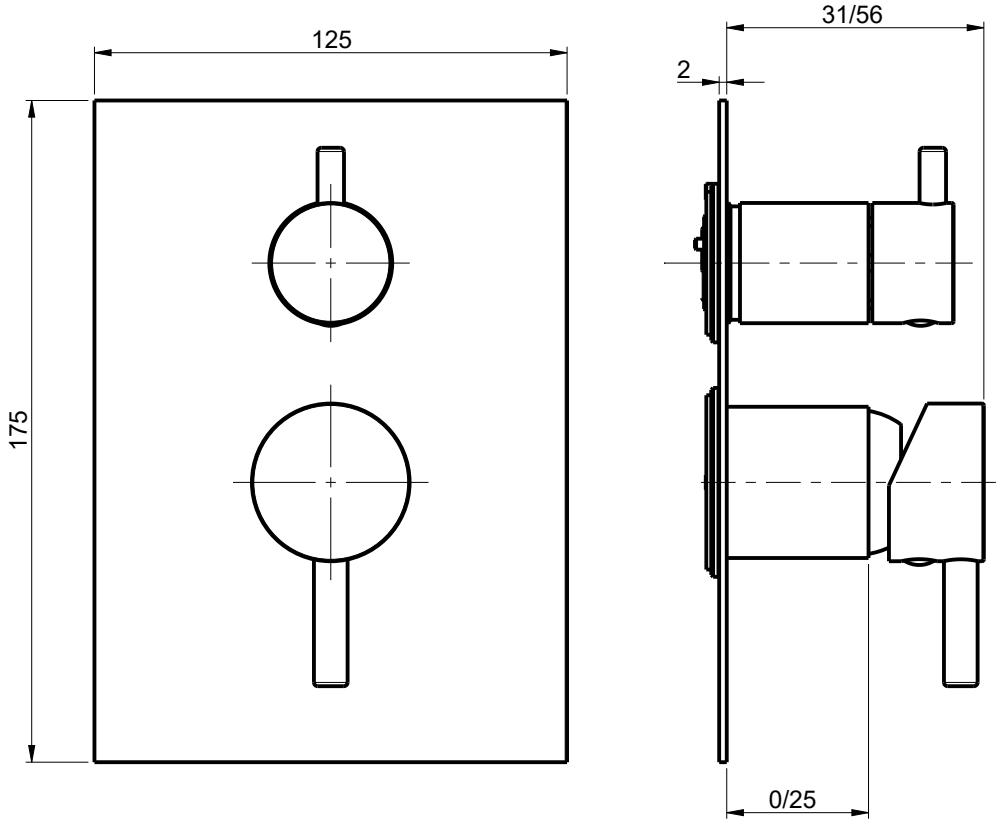

RUBINETTERIE F.lli Frattini®

DESCRIZIONE: PARTE ESTERNA 011 2 VIE		SCALA
DESCRIPTION: EXTERNAL VISIBLE COMPONENTS		1:1
ARTICOLO N°: 12541	REVISIONE: 0	DATA: ---