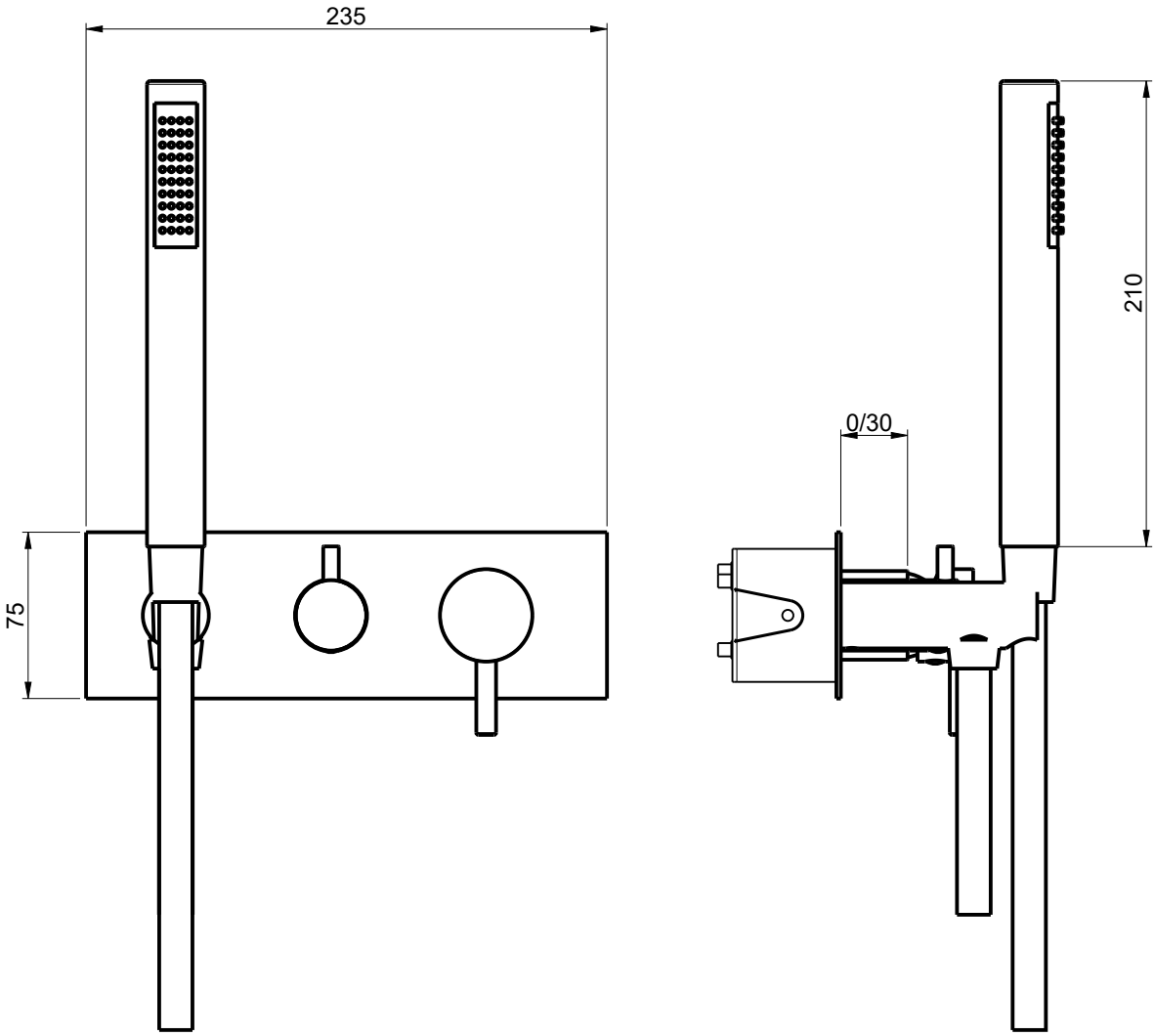

RUBINETTERIE F.lli Frattini®

DESCRIZIONE: PARTE ESTERNA VISIBILE 018

DESCRIPTION: EXTERNAL VISIBLE COMPONENTS

SCALA

ARTICOLO N°: 12529

REVISIONE: 0

DATA: ---