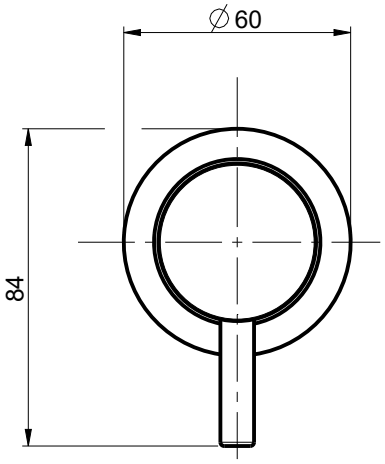

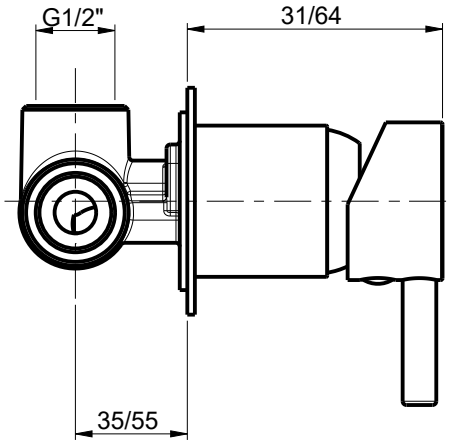

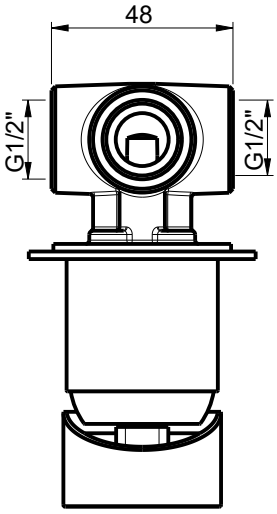

RUBINETTERIE F.lli Frattini®

DESCRIZIONE: P.ESTETICA MONOC.INCASSO DOCC		SCALA
DESCRIPTION: EXTERNAL VISIBLE COMPONENTS		1:2
ARTICOLO N°: 12517	REVISIONE: 0	DATA: 30/04/2019