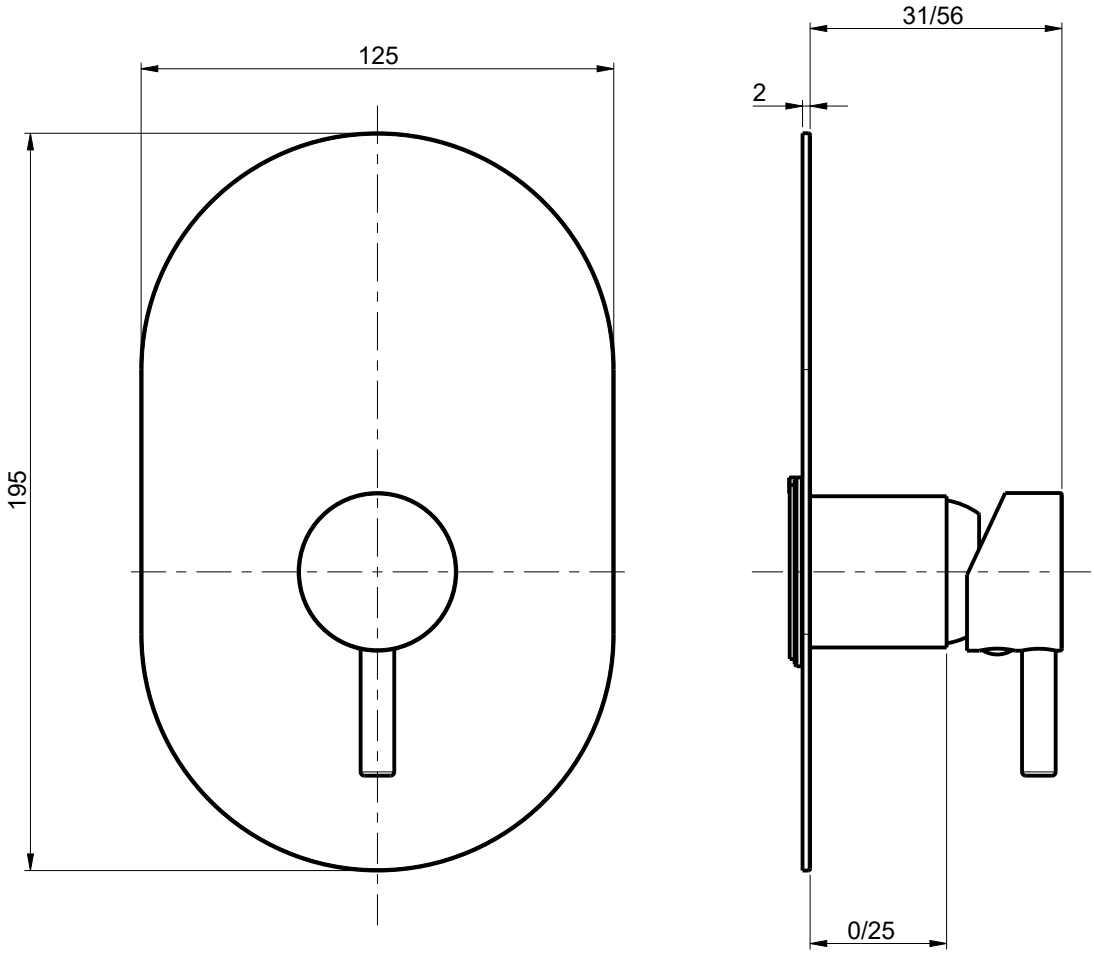

RUBINETTERIE F.lli Frattini®

DESCRIZIONE: PARTE ESTERNA 011 1VIA PEPE XL		SCALA
DESCRIPTION: EXTERNAL VISIBLE COMPONENTS		1:1
ARTICOLO N°: 12511	REVISIONE: 0	DATA: ---